SPECIFICATION APPLIED	

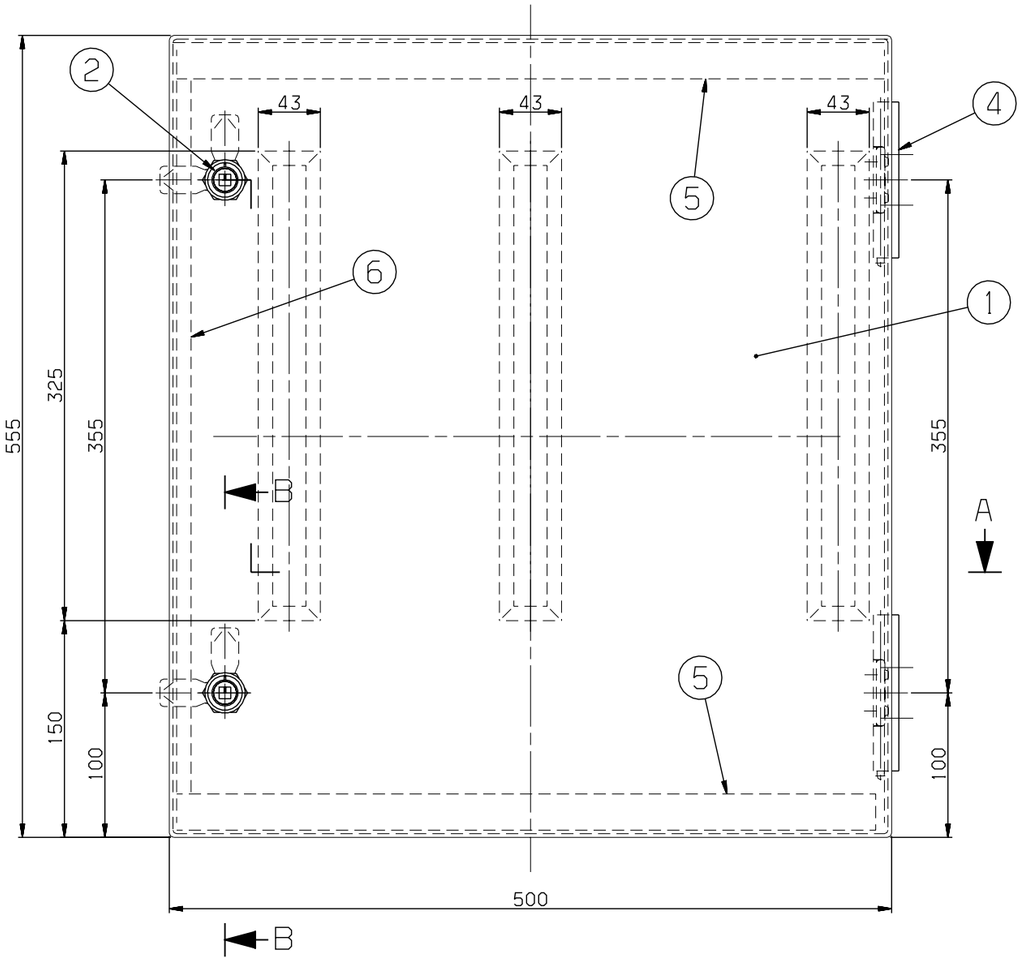

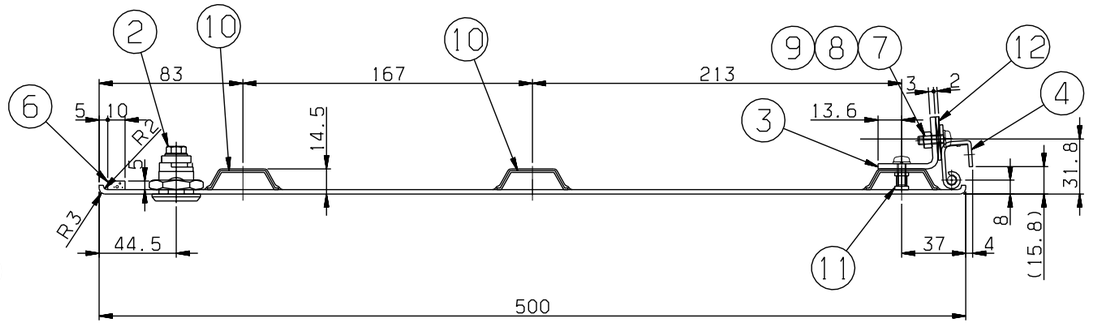

SECTION A-A
SCALE=1/2.5

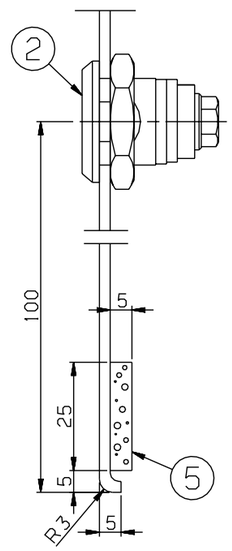

SECTION B-B
SCALE=1/1

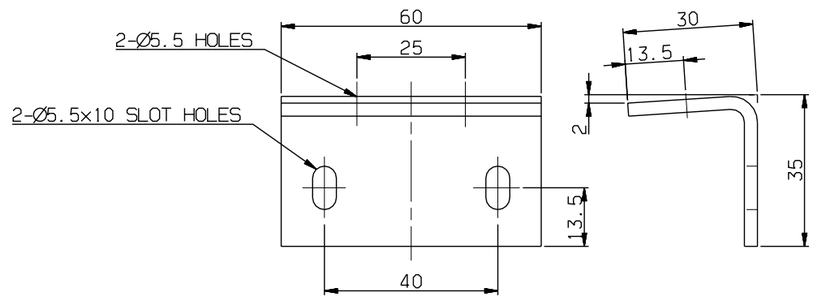

DETAIL #3
SCALE=1/1

공차 TOLERANCE			
길이 LENGTH	~ 40	2	4
	~ 30	2	3
	~ 10	1	1.5
	< 3	0.5	1
	~3150	-	7
	~1600	4	5
	~ 800	3	4
	~ 400	2	3
	~ 200	1.5	2
	~ 100	1	1.5
등급 GRADE		A	B
주조 CASTING 구멍 (±)			
~ 20M	8	14	24
~ 15M	7	12	21
~ 12M	6	10	18
~ 8M	5	8	14
~ 4M	4	6	11
~ 2M	3	4	8
~ 1M	2	3	6
~ 315	1	2	4
~ 120	1	2	3
~ 30	1	1	1
등급 GRADE	A	B	C
용접 WELDING 구조물 (±)			
~ 20M	-	6.0	8.0
~ 15M	-	5.0	7.0
~ 12M	-	4.0	6.0
~ 8M	-	3.0	5.0
~ 4M	0.8	2.0	4.0
~ 2M	0.5	1.2	3.0
~ 1M	0.3	0.8	2.0
~ 315	0.2	0.5	1.2
~ 120	0.15	0.3	0.8
~ 30	0.1	0.2	0.5
3~6	0.05	0.1	0.2
등급 GRADE	A	B	C
기계 가공품 MACHINING (±)			
규정사항은 일반공차표 GENERAL TOLERANCE			

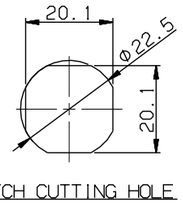

LATCH CUTTING HOLE

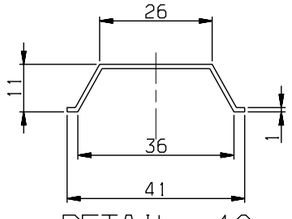

DETAIL #10
SCALE=1/1

NOTE
1. AN INTERIOR PANEL'S COLOR AND SURFACE SHALL BE MANUFACTURED AFTER SAMPLE'S APPROVAL BY CUSTOMER
2. PART #10 SHOULD BE LAMINATED ON PART# 1.

품번 NO.	부품 번호 PART NO.	품명 DESCRIPTION	재질 MATERIAL	수량 Q'TY	중량 W.T	비고 REMARKS
12	RFP50111EJ0-012	PACKING	CR	2		T2x60x25 MS39000-004(SC70-F2(CR))
11	RS70071-004	NUTSERT	SUS304	4		
10	RFP50111EJ0-010	STIFFNER	A6063S	3		T1
9	RS60401-006S	NUT,HEX	SUS304	4		M5
8	RS60801-005S	WASHER,SPRING	SUS304	4		M5
7	RS60606-148S	SCREW,P.H	SUS304	4		M5x16
6	RFP50111EJ0-006	PACKING	CR	1		T5x10x485 MS39000-004(SC60-F2(CR))
5	RFP50111EJ0-005	PACKING	CR	2		T5x25x484 MS39000-004(SC60-F2(CR))
4	RFP50018AN0	HINGE,ASSY	ASSY	2		
3	RFP50111EJ0-003	BRACKET	SUS304	2		T3
2	RFP55028AN0-301	DEVICE,LOCKING	ASSY	2		
1	RFP50111EJ0-001	PANEL	FRP	1		T2.5

기호 MARK	일자 DATE	변경내역 DETAIL OF REVISION(E.C ZONE)	설변번호 E.C NO.	설계 DGN	검도 CHK	승인 APP

승인 APP	JeongYul Lee 2014.10.15	재질 MAT'L	ASSY
검도 CHK	KeongBong Park 2014.10.15	총중량 G.W	
설계 DGN	HeonUk Lee 2014.10.15	일반공차 MC / WD / CT	B / B / B
제도 DRG	HeeSook Jeong 2014.10.15	SIZE	A2

명칭 TITLE: PANEL, INSPECTION, B

도면 번호 DRG. NO: RFP50111EJ0 MS | Ver. 00 | Rev. --

SCALE 1/3 | 매수 SHEET 1 of 1

참고호 REF. NO.

HYUNDAI Rotem 현대로템주식회사

RSD1402 | RFP- | 년-PRJT | 정리번호

본 도면은 당사 재산으로서 허가없이 무단복사/배포 금지됨. PROPERTY OF ISSUING ENTITY. CANNOT BE DISTRIBUTED OR REPRODUCED WITHOUT AUTHORIZATION.

CATIA